Código	Acabamento
20260	Zincado
30260	Bicromatizado
60260	Cromatizado Preto

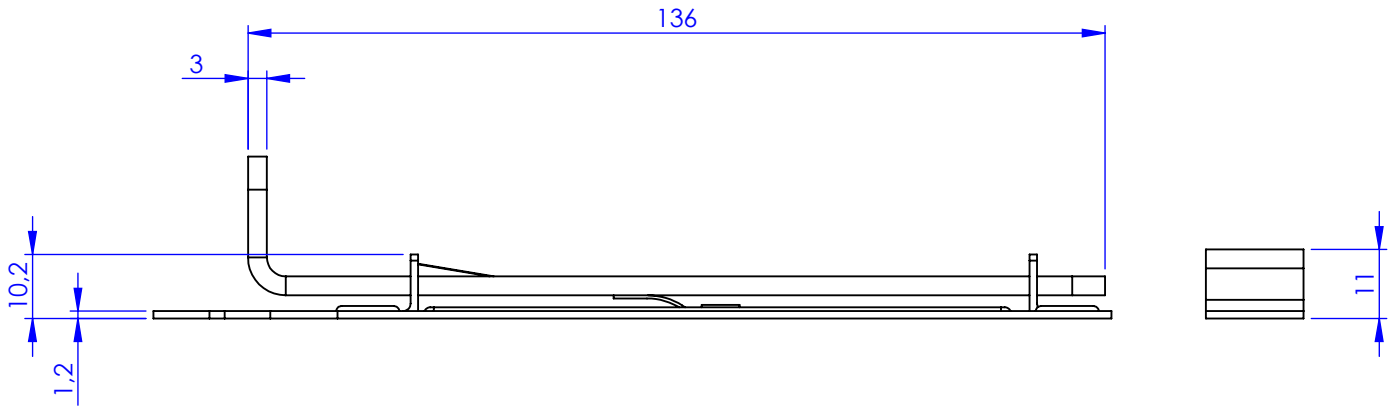

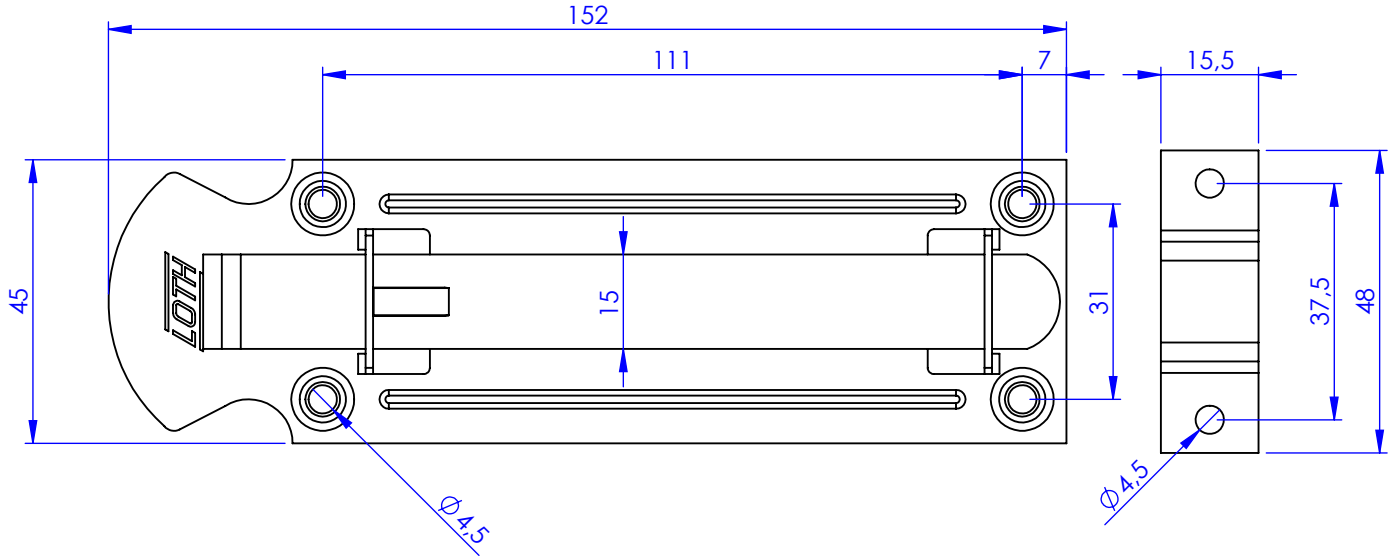

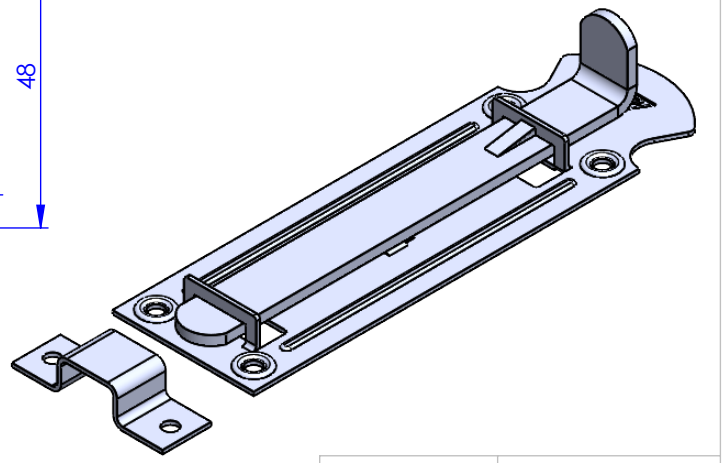

Metalúrgica Loth Ltda.

Ferrolho Chato 6,0

Material:	AISI 1006
Massa:	122,05
Escala:	1:1.2