Código	Acabamento
22160	Zincado
32160	Bicromatizado
62160	Cromatizado Preto

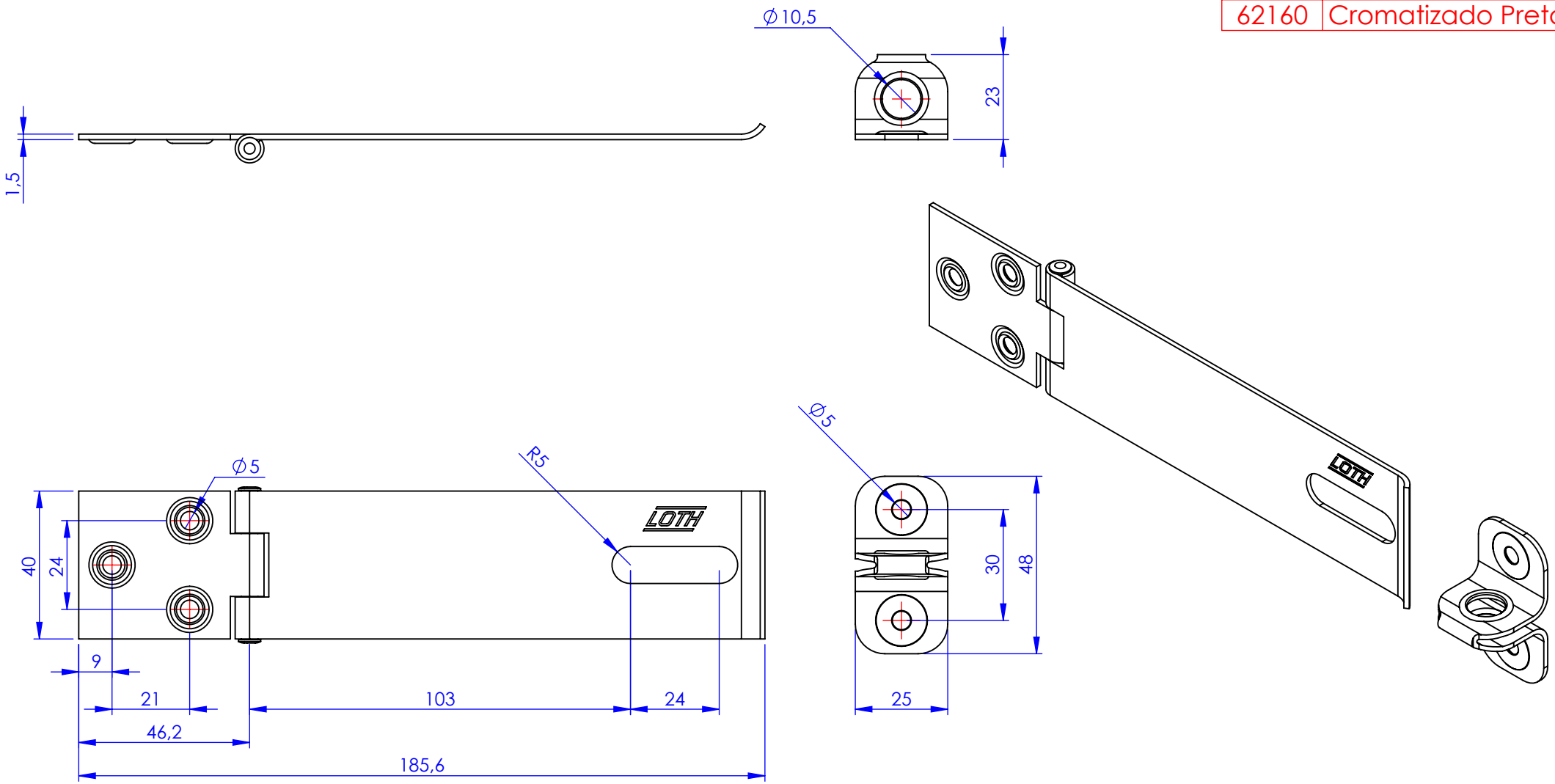

Metalúrgica Loth Ltda.

Cód.	2160
Material:	AISI 1010
Peso:	115.55g

2160-Porta Cadeado 6,0

Porta Cadeado 6,0